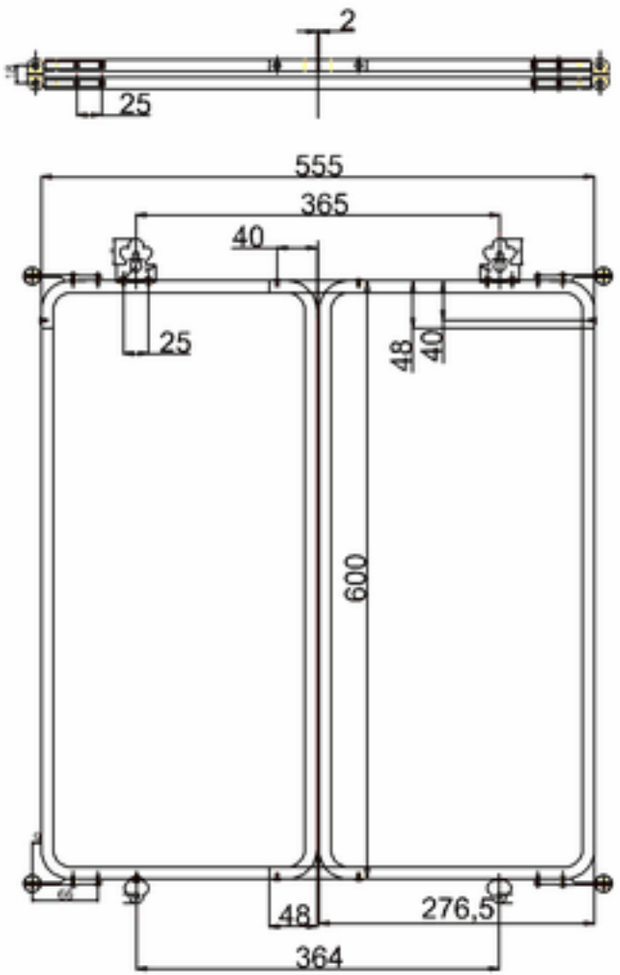
2
25
555
365
40
25
48
40
600
48
276,5
364

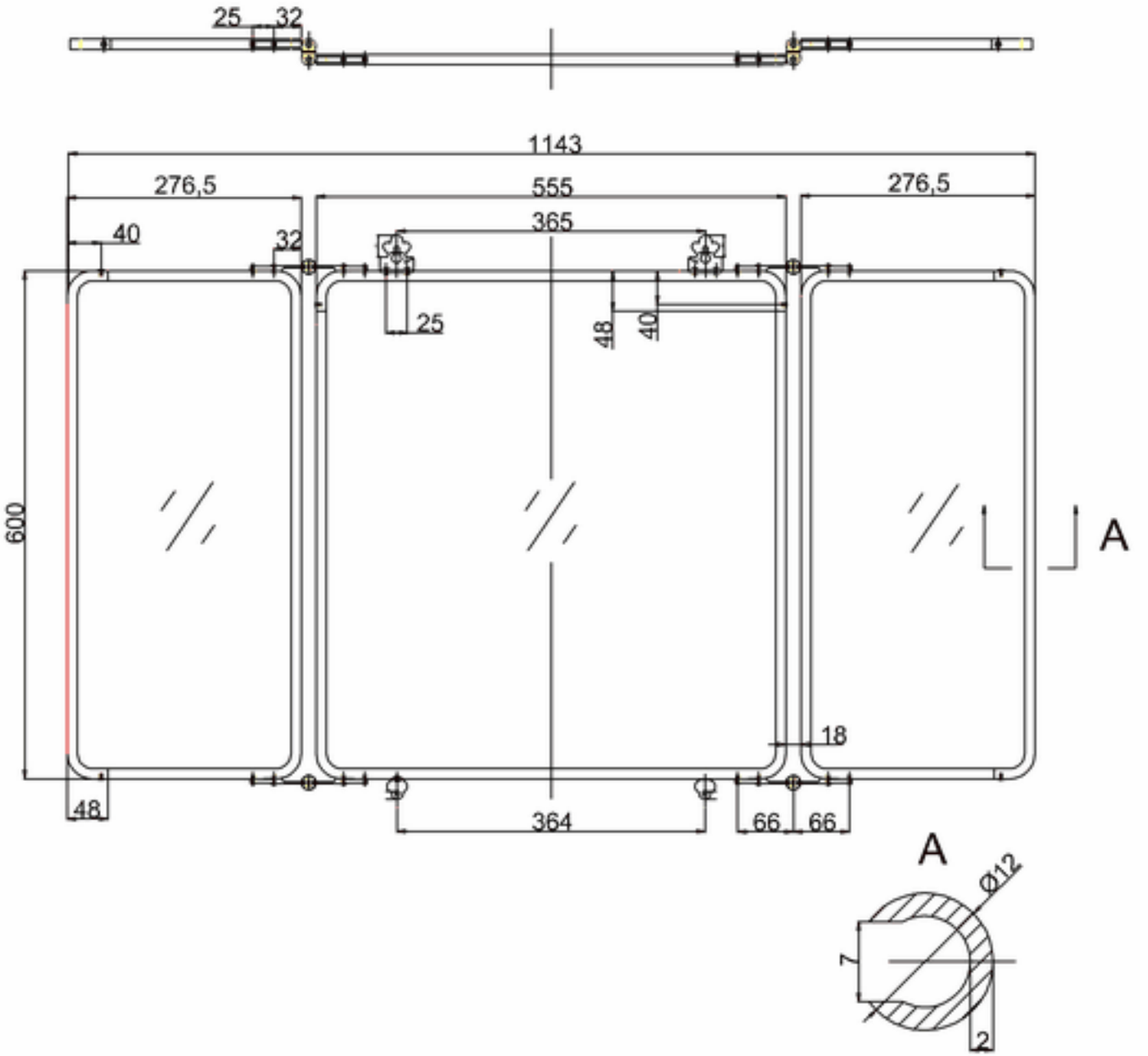
25
32
1143
276,5
555
276,5
40
32
365
25
48
40
600
A
18
48
364
66
66
A
Ø12
7
2